PŮDORYS 1.NP

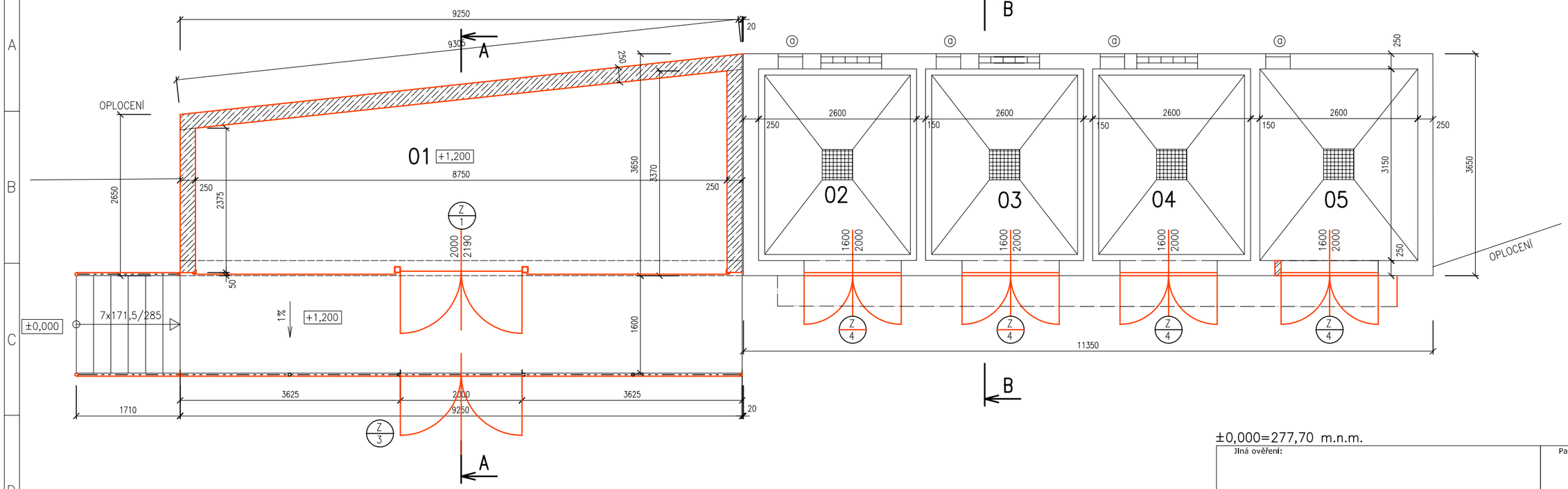

±0,000=277,70 m.n.m.

TABULKA MÍSTNOSTÍ

Číslo	Jméno	Plocha (M2)	Obvod (M)	Podlaha	Strop	Poznámky
01	SKLAD TECHNICKÝCH PLYNŮ	23,17	22,85	BETON	PLECH	
02	SKLAD HOŘLAVIN	8,19	11,50	BETON	PREFA – BETON	
03	SKLAD HOŘLAVIN	8,19	11,50	BETON	PREFA – BETON	
04	SKLAD HOŘLAVIN	8,19	11,50	BETON	PREFA – BETON	
05	SKLAD HOŘLAVIN	8,19	11,50	BETON	PREFA – BETON	

POZNÁMKY

ⓐ STÁVAJÍCÍ HORNÍ VĚTRACÍ OTVORY 300/300 MM V ZADNÍ STĚNĚ SKLADŮ ZVĚTŠIT NA 400/400 MM
SP. HR. +2,000, OSADIT ŽALUZIE – DODÁVKA VZT
SPODNÍ OTVORY ZAZDÍT

PŮDORYS ZÁKLADŮ

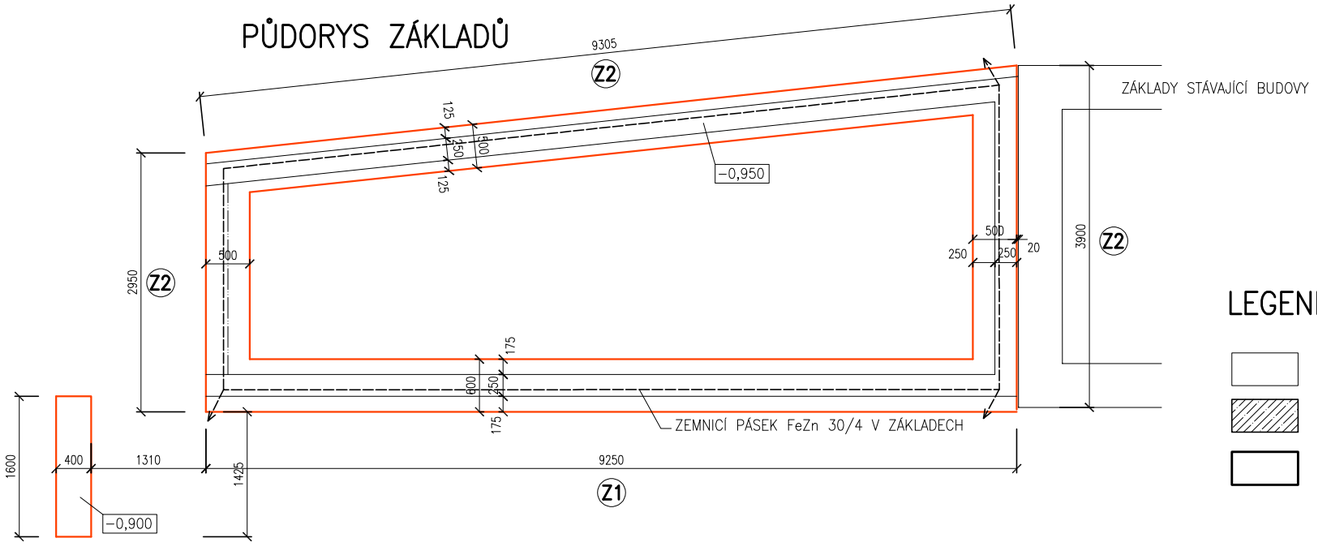

LEGENDA MATERIÁLŮ

- STÁVAJÍCÍ KONSTRUKCE
- BETON C20/25
  BETONOVÉ TVAROVKY PRO ZTRACENÉ BEDNĚNÍ
- ŽELEZOBETON C20/25 XC2
  RAMPA: C30/37–XF3–XC2

Jiná ověření:	Paré:
Orientační schéma:	Razítko oprávněné osoby:
	Podpis: Datum:

Revize:	Datum:	Popis:	Kontroloval:

Stavebník/Investor:	**Správa železnic, státní organizace**
Adresa:	**Dlážděná 1003/7, 110 00 Praha 1**
Zástupce investora:	**Stavební správa východ**
Adresa:	**Nerudova 1, 779 00 Olomouc**

SPRÁVA ŽELEZNIC

Zhotovitel díla:	**JM YARD service s.r.o.**
Adresa:	Suderova 2024/8, Ostrava- Mariánské Hory, 709 00
Kontakt:	*T: +420 553 401 331* *E: markova@jmyardservice.cz*
Zhotovitel části/objektu:	**Projekt HTL,s.r.o.**
Adresa:	Pohraniční 27, 703 00 Ostrava-Vítkovice
Kontakt:	*T: +420 553 034 235* *E: htl@projekthtl.cz*
Hlavní projektant (HIP):	**Ing. Jana Marková**
Specialista:	**Ing. Zdeněk Kubánek**

YARD service s.r.o.

PROJEKT HTL, S.R.O.

Název stavby/akce:	**Výstavba mechanizačního střediska Český Těšín** **I. Rekonstrukce dílenského zázemí MES Český Těšín**		Označení investora: **S-2004/2022** *Zakázka:* **22005**
Název části:	*D.2. STAVEBNÍ ČÁST*		Označení části: **D.2.2.1.**
Název objektu/dílčí části:	**SO 03 Rekonstrukce objektu skladu olejů** **DSO 03.01 Stavební úpravy**		Označení objektu/komplexu: **DSO 03.01**
Název přílohy: Název dílčí části přílohy:	*Nový stav - půdorysy* -		*Číslo přílohy (typ/pořadí):* **2. 104**
Odpovědný projektant: Ing. Zdeněk Kubánek	Zpracovatel přílohy: Ing. Zdeněk Kubánek	Měřítko: 1:50 Formáty: 4 x A4	Stupeň dokumentace: **DSP+PDPS**
Kraj: Moravskoslezský	Katastrální území: Český Těšín (598933)	TUDU: 2501J1	Smluvní datum zpracování: **13.1.2023**

Označení investora: S-2004/2022 | Stupeň dokumentace: _PDPS | Část: _D2.2.1 | Objekt: _DSO03.01 | Podobjekt: _XX | Příloha: _2_104 | Revize: _P01